## Neco 50cc EURO4

# Manuel d'utilisation

mode d'emploi
instructions de garantie

## Enregistrement en ligne

**CHER CLIENT,**
Merci d'avoir choisi notre marque NECO !
Afin de pouvoir profiter pleinement de votre véhicule, nous vous conseillons de bien vouloir activer votre garantie de 2 ans.

**ACTIVER LA GARANTIE DE VOTRE VÉHICULE**
Afin de pouvoir introduire une demande de garantie il vous faut dans un premier temps avoir activer cette garantie. Il est impératif d'activer la garantie de votre vélo ***immédiatement à son achat***. Ainsi la date d'achat équivaut à la date de mise en vigueur de la garantie. ***LES UNITES DONT L'ACTIVATION DE LA GARANTIE N'A PAS ETE EFFECTUE NE SERONT PAS PRISES EN COMPTE POUR UNE DEMANDE DE GARANTIE***

Votre véhicule bénéficie d'une garantie de 2 ans. Plus de détails concernant les conditions générales de la garantie sont indiqués dans le manuel de l'utilisateur.

**COMMENT LE FAIRE ?**
1) Faites en sorte d'avoir une version digitale de la facture d'achat (jpg soit pdf) et le numéro de châssis du véhicule.
2) Surfez vers ***neco.be*** , suivez les étapes indiquées sous 'enregistrez votre véhicule'.

**Pourquoi cet enregistrement ?**
- Ainsi votre concessionnaire peut à tout instant commander des pièces détachées sous garantie lors d'un souci de garantie.
- Vous êtes automatiquement avisé dans des cas de mise à jour tenant compte des infos que vous nous avez procurés.
- Il nous est possible d'aider la police si celle-ci nous contacte suite à la restitution du véhicule après un vol.

**Le code QR vous permettra de vous enregistrer directement sur la page d'activation Neco:**
**registration.mooof.eu/fr/neco**

## Table des matières

Enregistrement en ligne ..... 2
Table des matières ..... 3
Définitions et conditions générales de garantie ..... 4
Mooof certificat de garantie: exemplaire à retourner à MOOOF NV ..... 5
Mooof certificat de garantie: exemplaire pour le REVENDEUR ..... 7
Mooof certificat de garantie: exemplaire pour le propriétaire ..... 9
Conditions de garantie MOOOF NV ..... 10
Schéma de livraison ..... 12
Livré conformément à la réglementation ..... 13
Carnet d'entretien ..... 14
Precautions ..... 18
Numéro d'identification du véhicule (VIN) du scooter et Numéro Du Moteur ..... 19
Introduction courte du scooter ..... 20
Caractéristiques techniques et paramètres de performance ..... 23
Tableau de bord ..... 24
Comodo gauche ..... 26
Comodo droit ..... 27
Interrupteur de serrure de contact ..... 28
Réservoir d'essence ..... 29
Positions de manœuvre ..... 31
Charge du scooter ..... 32
Outils livrés avec le scooter ..... 32
Contrôlez avant et après avoir roulé ..... 33
Contrôles avant de prendre la route ..... 34
Contrôler le niveau d'huile ..... 35
Opération du démarrage au pied ..... 36
Opération du démarrage électrique ..... 37
Opération du comodo gauche ..... 38
Comodo droit ..... 39
Stationnement du scooter ..... 40

## Définitions et conditions générales de garantie

***1. Introduction***
Au titre de la règlementation sur la consommation dans l'Union Europérnne, vous disposez de droits légaux inclus dans les lois régissant la Vente de marchandises aux consommateurs (utilisateurs privés). Cette garantie ne réduit, ni n'affecte les droits légaux de l'acquéreur.
La garantie ne s'applique qu'aux produits importés officiellement en Europe par MOOOF NV et vendu par un distributeur agréé Neco.

***2. Période de garantie***
La garantie applicable sur les véhicules neufs Neco est de deux ans à compter de la date d'achat du véhicule et un kilométrage maximum de 10000 km.

***3. Conditions de garantie***
La garantie est applicable sur tous les modèles Neco à la date d'achat du véhicule chez un distributeur agréé Neco. Ce dernier remettra à l'acquéreur une copie du bon de garantie.

***4. Exclusion de garantie***
La garantie sera refusée par MOOOF NV si:
- Le véhicule a été modifié avec des pièces autres que celles proposées par MOOOF NV
- L'utilisateur n'a pas respecté les périodes d'entretien et de contrôle préconisées dans ce manuel.
- L'utilisateur fait mauvais usage ou un usage inapproprié du véhicule.
- La période ou le kilométrage maximum ont été dépassés.
- Le distributeur ou le propriétaire ne sont pas en mesure de fournir tous les justificatifs exigés par MOOOF NV.



## Mooof certificat de garantie: exemplaire à retourner à MOOOF NV

Modèle:
Numéro châssis:
Couleur:
Date de livraison (dd/mm/yyyy):
Immatriculation:

Nom:.....
Addresse: .....
Code postal:.....
Ville: .....
Pays:.....

Je reconnais avoir pris connaissance des conditions de garantie telles que décrites dans les pages du Manuel d'utilisation.
Je reconnais également avoir pris possession d'un véhicule conforme à la loi en vigueur.

| signature client: | signature & cachet du revendeur |
|---|---|
| | |

prévoir un timbre ici

Mooof NV
Rijksweg 440
8710 Wielsbeke
Belgique



## Mooof certificat de garantie: exemplaire pour le REVENDEUR

Modèle:

Couleur:

Immatriculation:

Numéro châssis:

Date de livraison (dd/mm/yyyy):

Nom:.....

Addresse: .....

Code postal:.....

Ville: .....

Pays:.....

Je reconnais avoir pris connaissance des conditions de garantie telles que décrites dans les pages du Manuel d'utilisation.
Je reconnais également avoir pris possession d'un véhicule conforme à la loi en vigueur.

| signature client: | signature & cachet du revendeur |
|---|---|
| | |

Exemplaire revendeur

## Mooof certificat de garantie: exemplaire pour le propriétaire

Modèle:

Couleur:

Immatriculation:

Numéro châssis:

Date de livraison (dd/mm/yyyy):

Nom:.....

Addresse: .....

Code postal:.....

Ville: .....

Pays:.....

Je reconnais avoir pris connaissance des conditions de garantie telles que décrites dans les pages du Manuel d'utilisation.
Je reconnais également avoir pris possession d'un véhicule conforme à la loi en vigueur.

| signature client: | signature & cachet du revendeur |
| --- | --- |
| | |

exemplaire pour le propriétaire

## Conditions de garantie MOOOF NV

Vous trouverez ci-dessous les conditions et les exclusions de la garantie pour les nouveaux produits MOOOF achetés par des consommateurs

***Qu'est-ce qui est couvert?***
Les produits MOOOF sont fabriqués individuellement; d'infimes différences sont dès lors susceptibles d'apparaître.

MOOOF NV garantit que tous les produits neufs et authentiques sont exempts de défauts matériels dus à des défauts de fabrication ou de matériaux pendant la période de garantie applicable (voir la section sauf si un produit est spécifiquement exclu ou qu'une exclusion s'applique (voir le paragraphe « La garantie ne s'applique pas lorsque : »)

La garantie MOOOF est valable sur les produits qui ont été achetés partout dans le monde (excepté aux É.-U. et au Canada) auprès de MOOOF NV ou d'un distributeur MOOOF agrée, par des consommateurs pour un usage personnel et pas pour un usage industriel ou commercial . Consultez notre Dealer Locator pour trouver des distributeurs reconnus dans votre pays.

***Quelle est la durée de la garantie MOOOF?***
2 ans à la date de la première mise en circulation ou de l'achat.
Conditions de garantie*:
• La garantie entrera seulement en vigueur quand les produits MOOOF auront été correctement traités et selon les instructions du mode d'emploi fourni. Veillez à bien ranger le mode d'emploi. Il peut en effet vous être demandé.
• La garantie sur les produits MOOOF ne sera pas valable si nous constatons que des modifications ou des remplacements de pièces extérieure au fabricant ont eu lieu,
• Les réclamations doivent toujours être effectuées auprès du distributeur MOOOF chez lequel le produit a été acheté.
• Afin de pouvoir recourir à la garantie, veuillez toujours présenter le ticket d'achat original.
• La garantie reste applicable lorsque le produit est transporté hors du Benelux. MOOOF NV n'est dans ce cas pas responsable des frais liés à l'éventuel transport hors du Benelux.
• Si vous utilisez votre garantie, vous recevrez un nouveau produit. Remboursement de l'argent n'est pas possible.
*Lorsque les produits MOOOF NV sont réparés sous les conditions de garantie, la garantie initiale ne sera pas prolongée. Veuillez noter que la garantie est uniquement destinée à la réparation ou au remplacement.

***La garantie ne s'applique pas lorsque:***
• Le produit a été acheté par l'intermédiaire d'une autre personne qu'un vendeur agréé ou directement auprès de MOOOF NV
• Le processus de dépôt de plainte dans le cadre de la garantie MOOOF n'a pas été suivi correctement.
• Le produit n'a pas été utilisé et/ou traité avec le soin requis et/ou conformément aux instructions d'utilisation, de nettoyage et d'entretien.
• Le produit a été endommagé intentionnellement ou s'est retrouvé endommagé suite à de la négligence, des coupures, du feu, une inondation ou tout autre usage inapproprié de votre part ou d'un tiers.
• Le défaut a été causé parce que le produit a été plié, comprimé ou exposé durant un certain temps à des températures froides et chaudes, entraînant des déchirures de la matière ou une déformation permanente.
• Le produit a été humidifié ou trempé, contrairement aux recommandations du fabricant.
• Le produit s'avère très souillé et/ou avoir été utilisé dans de toute autre conditions.
• Le produit a été modifié ou réparé sans l'accord préalable du fabricant.
• Le défaut est consécutif à une usure normale.

***Comment introduire une plainte, dans le cadre de la garantie MOOOF?***

Pour bénéficier de la garantie MOOOF®, veuillez :
• Prendre contact avec le distributeur agréé auprès duquel vous avez acheté le produit initialement (le « Vendeur »). Si le vendeur n'exerce plus ses activités ou n'est plus un distributeur agréé MOOOF®, vous pouvez prendre contact avec MOOOF NV.
• Veuillez avoir en votre possession et présenter la facture initiale ou le ticket de caisse attestant de l'achat.
• Veuillez avoir dûment complété le certificat de garantie MOOOF lorsqu'il vous a été remis au moment de l'achat, et le formulaire en ligne. Enregistrez votre garantie MOOOF® dans les 2 mois qui suivent votre achat.

***Que se passe-t-il lorsque vous souhaitez recourir à la garantie?***
Lorsqu'une plainte valable est introduite, conformément à la garantie MOOOF®, le fabricant proposera à sa discrétion de réparer le produit défectueux.
Le produit sera réparé par un distributeur agréé MOOOF.

La couverture de la garantie MOOOF® entre en vigueur à partir de la date d'achat (ou la date de de la première immatriculation) du produit initial. Elle n'est pas prolongée lorsqu'un produit réparé est livré. Dans ces cas, la garantie MOOOF® sera valable durant le reste de la période, qui a débuté à la date d'achat initiale, selon le cas applicable.

***N'oubliez pas d'enregistrer votre produit MOOOF®.***
Nous recommandons à tous les utilisateurs d'enregistrer leurs véhicules/produits. Vous avez droit à 2 ans de garantie d'usine.

## Schéma de livraison

1 to 20 indiquez “OK” ou “n/a” (non applicable)

1. Nettoyage ..... ok: .....n / a:
2. Montez la batterie ..... ok: .....n / a:
3. Niveau d’huile mixte ..... ok: .....n / a:
4. Niveau de liquide de refroidissement pour LC ..... ok: .....n / a:
5. Niveau d’huile de frein ..... ok: .....n / a:
6. Test des freins ..... ok: .....n / a:
7. Poignées ..... ok: .....n / a:
8. Écrous de roue ..... ok: .....n / a:
9. Pression des pneus ..... ok: .....n / a:
10. Lubrifiez les pièces en rotation ..... ok: .....n / a:
11. Vérification de l’éclairage ..... ok: .....n / a:
12. Voyants de contrôle en bon état: ..... ok: .....n / a:
13. Vérification du bon fonctionnement du moteur: ..... ok ..... n / a:
14. Démarrage à froid ..... ok: .....n / a:
15. Fonctionnement des freins ..... ok: .....n / a:
16. Essai routier ..... ok: .....n / a:
17. Début chaud ..... ok: .....n / a:
18. Vérifier la vitesse ..... ok: .....n / a:
19. Vérifiez si le type de plaque d’identification est présentok: .. n / a:
20. Fonctionnalité globale ..... ok: .....n / a:



## Livré conformément à la réglementation

Date: .....

Nom: .....

Mécanicien: .....

Signature: .....

Cachet Concessionnaire:

service: 500 km/3mois

Cachet concessionnaire

kilométrage: date:

service: 2000 km/12mois

Cachet concessionnaire

kilométrage: date:

service: 4000 km/12mois

Cachet concessionnaire

kilométrage: date:

service: 6000 km/12mois

Cachet concessionnaire

kilométrage: date:





service: 8000 km/12mois

Cachet concessionnaire

kilométrage: date:

service: 10 000 km/12mois

Cachet concessionnaire

kilométrage: date:

service: 12000 km/12mois

Cachet concessionnaire

kilométrage: date:

service: 14000 km/12mois

Cachet concessionnaire

kilométrage: date:

service: 16000 km/12mois

Cachet concessionnaire

kilométrage: date:

service: 18000 km/12mois

Cachet concessionnaire

kilométrage: date:

service: 20000 km/12mois

Cachet concessionnaire

kilométrage: date:

service: 22000 km/12mois

Cachet concessionnaire

kilométrage: date:

## Precautions

***Veuillez lire ce manuel de l'utilisateur avant d'utiliser ce produit!***

### ⚠ Avertissement

* Veuillez bien observer la code de la route et la réglementation et veuillez conduire prudemment.
* Veuillez ne pas laisser conduire une personne qui n'obtient pas de permis de conduire.
* Veuillez ne pas accrocher des choses à la poignée de direction car cela peut affecter la sécurité au volant.
* Veuillez porter des accessoires de protection comme un casque, des lunettes anti-poussière et des gants pour votre sécurité.
* Ne participez pas aux concours avec ce modèle de scooter. Sinon, d'éventuels défaillances mécaniques, blessures ou morts sont sous votre propre responsabilité.
* La température du pot d'échappement est élevée quand le moteur tourne. Veillez à ne pas le toucher afin d'éviter des brûlures.
* Ne pas porter des vêtements amples ou des tongues en roulant. Sinon, ils peuvent être accrochés à la poignée de commande et aux accessoires, ce qui pourrait entraîner des risques de sécurité.

### ⚠ Attention

* Après avoir ouvert la boîte, veuillez contrôler si tous les accessoires et documents ont été délivrés, à vérifier sur la liste d'emballage.
* Le scooter peut accommoder deux personnes et la charge maximale est de 150 kg. Le moto peut accommoder une personne et la charge maximale est de 75 kg.
* Il est interdit de modifier des parties du scooter. Sinon, la fiabilité, la stabilité et le confort du scooter peuvent être affectés.
* Seulement utilisez de l'essence d'une qualité spécifiée sur le réservoir d'essence (ou une qualité plus haute). Sinon, la performance dynamique, l'économie et la sécurité du scooter peuvent être endommagées et la durée de vie du scooter peut être réduite. Une défaillance mécanique sera votre responsabilité.

### ⚠ Suggestion

* Ce manuel est essentiel pour l'usage du scooter. Si le scooter est passée à une autre personne, il faut également passer ce manuel avec le scooter.
* Quand la soupape à air doit être nettoyée ou modifiée, veuillez le faire dans un atelier d'entretien autorisé ou chez un revendeur spécialisé.



## Numéro d'identification du véhicule (VIN) du scooter et Numéro Du Moteur

Moto Véhicule Numéro d'identification (VIN) et Numéro Du Moteur et Certificat de qualité pour obtenir le permis de conduire moto et le registre du scooter.

1) Le Numéro d'identification du véhicule (VIN) est imprimé sur le tube vertical du cadre.

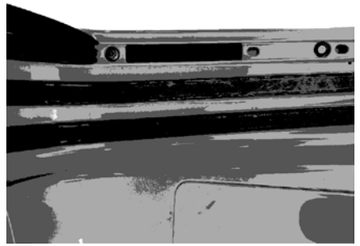

2) La plaque d'identification est rivée sur la partie inférieure droite du cadre.

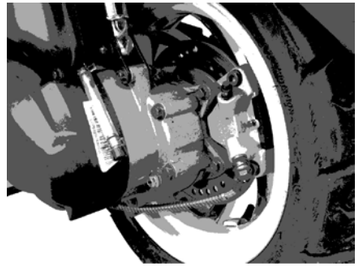

3) Le Numéro du moteur est imprimé sur la partie inférieure gauche du carter.

***Veuillez remplir les numéros appropriés pour référence future.***

Moto VIN:

Numéro du moteur:

## Introduction courte du scooter

1. Phare
2. Feu de direction avant gauche
3. Espace de rangement/ coffre avant
4. Selle d'assise
5. Porte-bagages arrière
6. Disque de frein
7. Béquille latérale
8. Béquille centrale
9. Démarreur électrique
10. Filtre à air

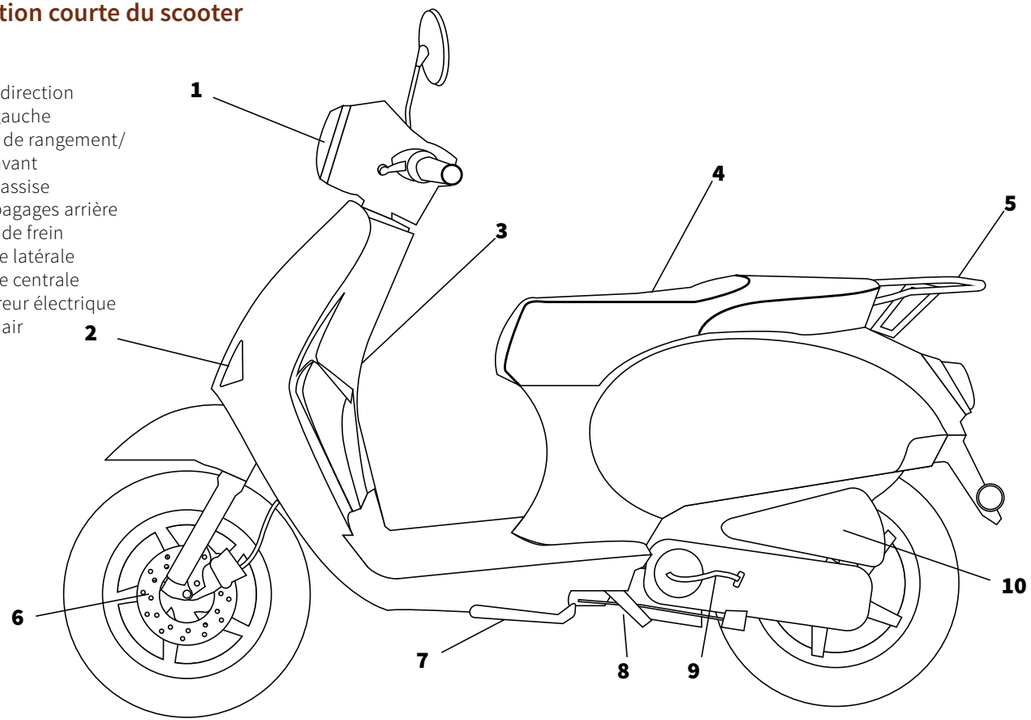




## Introduction courte du scooter

1. Feu arrière
2. Crochet de casque
3. Feu de direction avant droite
4. Roue arrière
5. Silencieux
6. Poignée de freinage avant
7. Roue avant

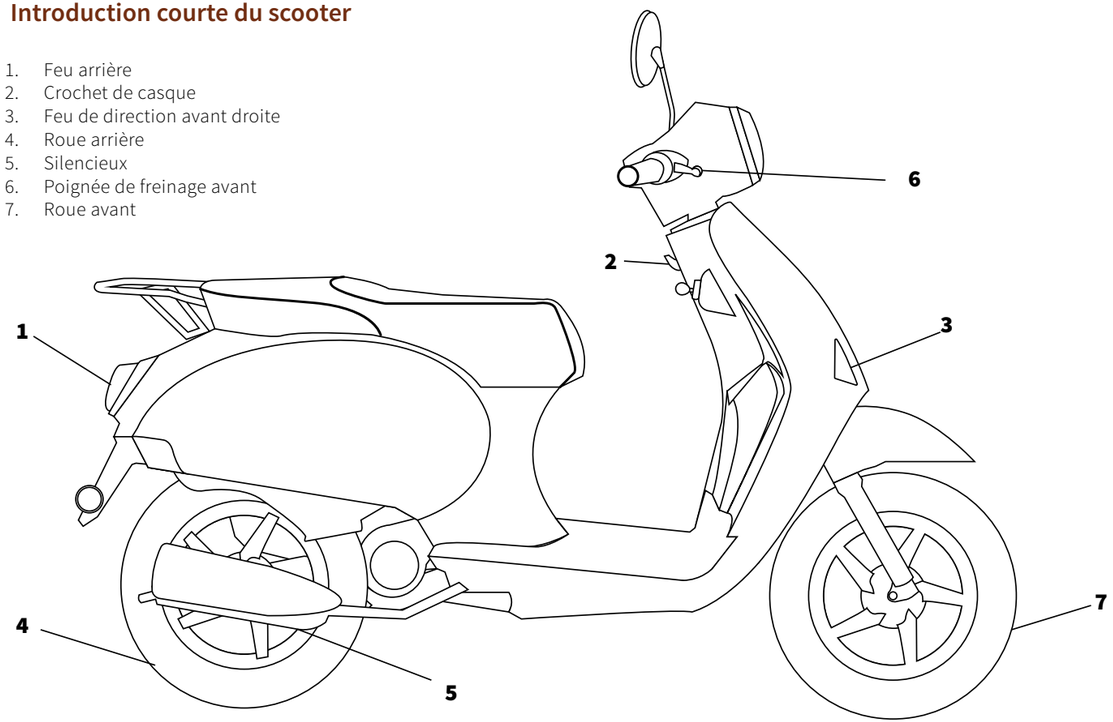

## Introduction courte du scooter

1. Rétroviseur
2. Poignée gauche
3. Instrument guidon gauche
4. Instrument numérique
5. Interrupteur de serrure de contact
6. Instrument guidon droite
7. Poignée d'accélérateur

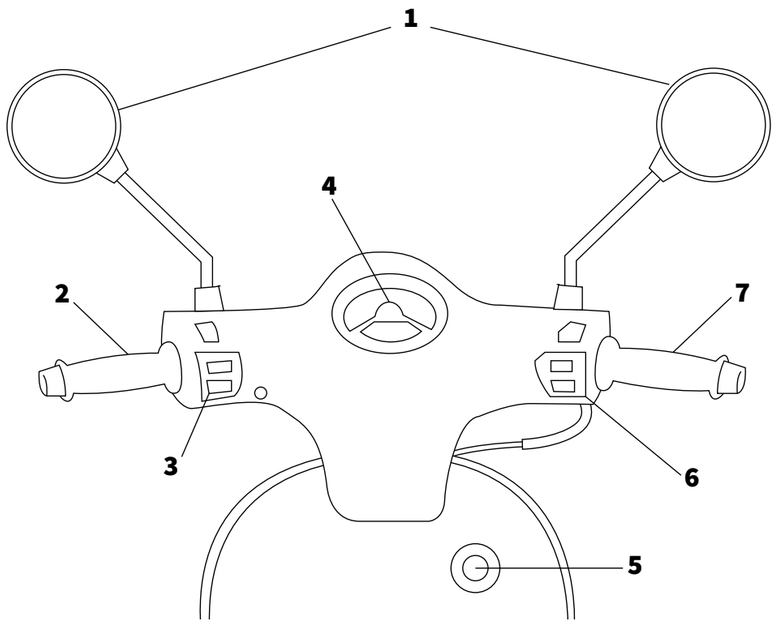




## Caractéristiques techniques et paramètres de performance

| | *Elément* | *Spécification* |
|---|---|---|
| ***Moteur*** | Cylindre | 125cc |
| | Modèle du moteur | 152QMI |
| | Forme du moteur | Monocylindre, à quatre temps, refroidissement par air |
| | Alésage x course | 52.4mm×57.8mm |
| | Volume de travail du cylindre | 124.6mL |
| | Taux de compression: | 9,0:1 |
| | Modèle du carburateur | EFI |
| | Filtre à air | Elément filtrant en éponge |
| | Méthode de lubrification | Alimentation sous pression et projection |
| | Manière de démarrage | Démarrage au pied/électrique |
| | Puissance maximale/vitesse correspondante | 5.5kW/7000t/min |
| | Couple maximale/vitesse correspondante | 8.0N.m/6000t/min |
| | Régime de ralenti stabilisé minimal | (1600±100)t/min |
| | Consommation d'essence économique | 2.8L/100km |
| ***Travelling system*** | Modèle de l'amortisseur | Ressort hydraulique de type combiné |
| | Mode de conduite | Entraînement par courroie |

## Tableau de bord

1. Lampe de l'indicateur de direction gauche: Quand la lampe de l'indicateur de direction « » clignote, le signal d'indicateur de direction est activé.
2. Aiguille du tachymètre: Indique la vitesse du moteur actuelle du scooter.
3. Lampe de l'indicateur de feu de route (phare): Quand la lampe du feu de route « » est allumé, le «feu de route» est allumé.
4. Indicateur de vitesse:: Indique la vitesse de roulement actuelle du scooter.
5. Compteur kilométrage: Compte les kilomètres de route accumulés.
6. Jauge à carburant: Indique le niveau d'essence dans le réservoir d'essence du scooter.
7. Lampe de l'indicateur de direction droite: Quand la lampe de l'indicateur de direction « » clignote, le signal d'indicateur de direction droite est activé.
8. Compteur de la batterie: Indique la capacité restante de l'élément d'accumulateur du scooter.
9. Indicateur de défaut  Lorsque vous mettez le contact, la lampe s'allume. Après le démarrage du moteur, celui-ci disparaît. Si votre véhicule détecte une défaillance du système, le témoin de vérification du moteur s'allume. Contactez un revendeur pour vérifier avec un outil de diagnostic.

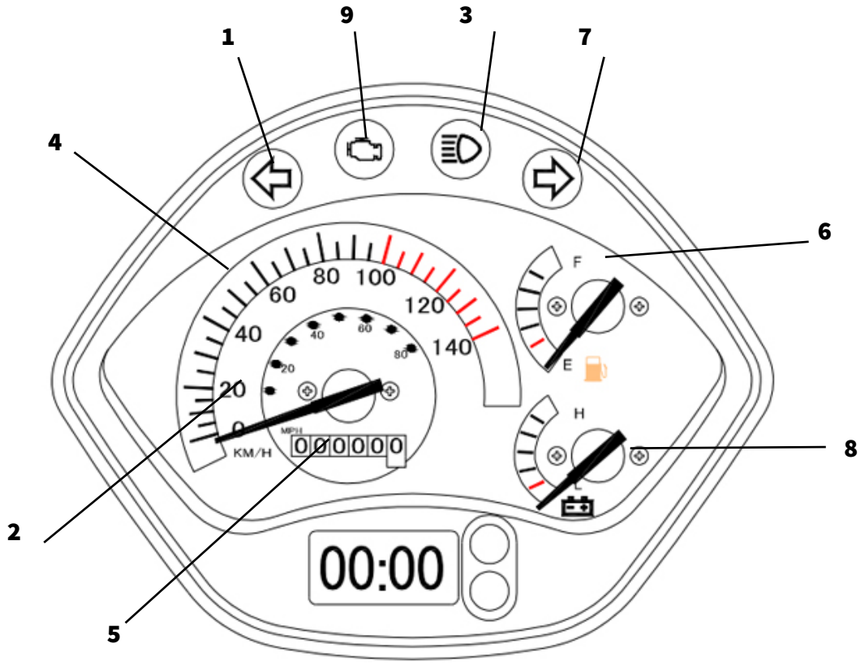

## Comodo gauche

1. Interrupteur du feu de route: Quand le scooter doit utiliser le feu de route, tournez l'interrupteur d'éclairage vers la position « ».
2. Interrupteur du feu de croisement: Quand le scooter doit utiliser le feu de croisement, tournez l'interrupteur d'éclairage vers la position «».
3. Interrupteur du klaxon: Quand le scooter doit klaxonner, appuyez le bouton «».
4. Interrupteur de l'indicateur de direction: Quand le scooter doit changer de direction de déplacement, changez entre «» et «» pour tourner à droit ou à gauche. Quand le moteur du scooter doit s'éteindre, tournez l'interrupteur jusqu'au milieu.

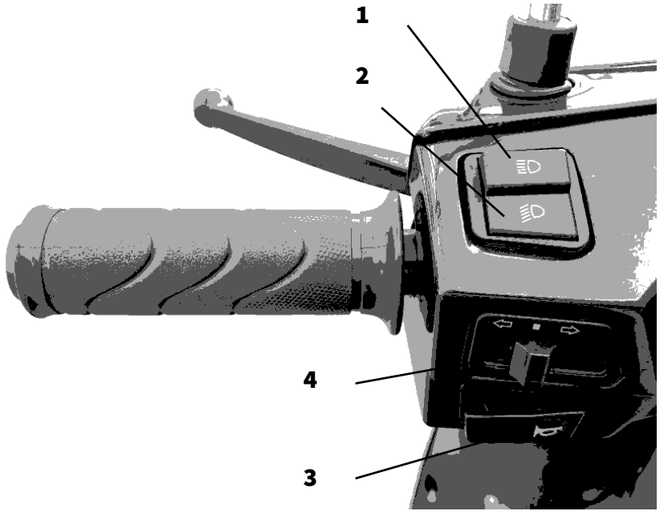


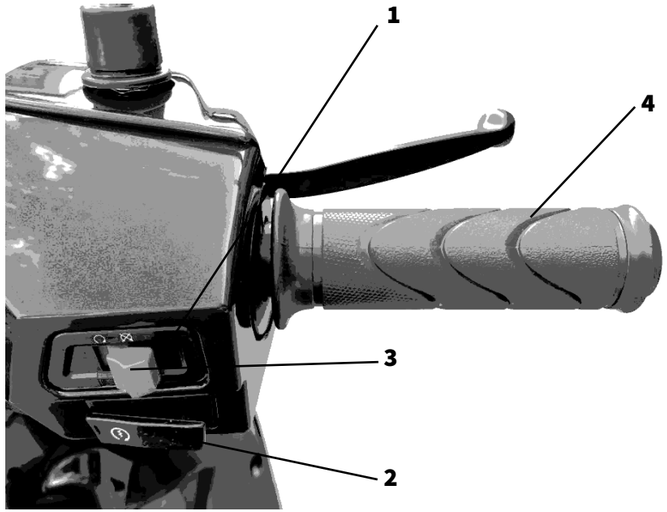


## Comodo droit

1. Interrupteur des feux de détresse:
2. Interrupteur du démarreur électrique: Quand le scooter doit démarrer de manière électrique, appuyez le bouton «».
3. Moteur est allumé"" Moteur est éteint""
4. Poignée de l'accélérateur: Pour contrôler le débit d'essence du carburateur.

## Interrupteur de serrure de contact

**Attention**
Quand vous stationnez le scooter, veuillez tournez la serrure de contact vers «🔒» pour verrouiller la serrure de blocage de direction, pour prévenir du vol.

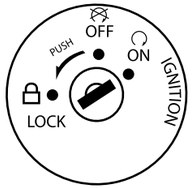


**Serrure de contact On**
Tournez la serrure de contact vers la position «»pour allumer le système électrique du scooter. Ne pas enlever la clé du scooter.

**Serrure de contact Off**
Tournez la serrure de contact vers la position pour éteindre le système électrique du scooter. La clé peut être enlevée.

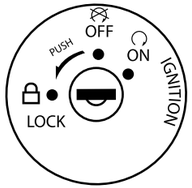


**Serrure de blocage de la direction:**
Tournez le volant à gauche vers la position d'extinction. Tournez la serrure de contact vers la position «🔒» pour verrouiller serrure de direction. Enlevez la clé de contact.

**Serrure selle d'assise**
Selle d'assise Insérez la clé de contact dans la serrure de la selle d'assise et tournez 90º dans le sens inverse des aiguilles d'une montre pour ouvrir la selle.



## Réservoir d'essence

La capacité du réservoir d'essence est 5.5L.

Fermez le couvercle du réservoir d'essence: Alignez la partie convexe du couvercle du réservoir d'essence avec la partie concave du réservoir d'essence et tournez le couvercle dans le sens des aiguilles d'une montre.

Ouvrez le couvercle du réservoir d'essence: Pour ouvrir le couvercle du réservoir d'essence, tournez le couvercle du réservoir d'essence 90° dans le sens inverse des aiguilles d'une montre pour enlever le couvercle.

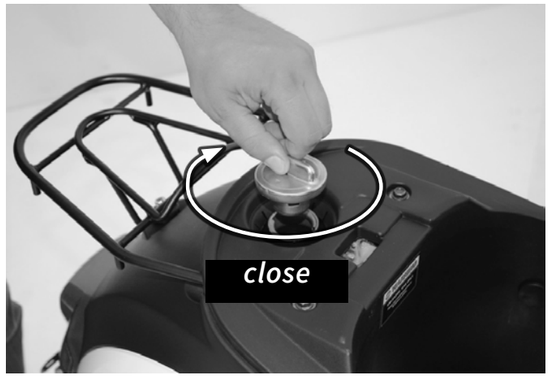


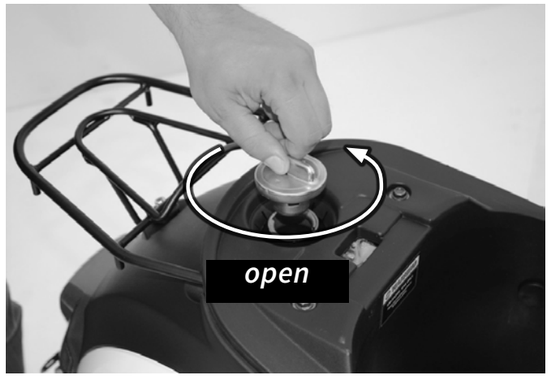

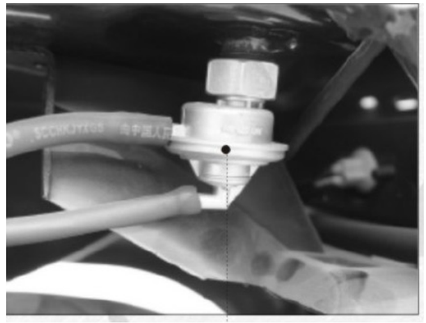

Interrupteur à pression négative du réservoir d'essence: il s'ouvre quand la pression négative est créée par le moteur, afin de faire couler l'essence dans le carburateur.

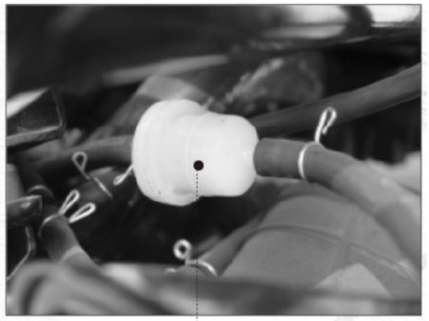

Filtre à essence: L'essence doit être filtrée à l'aide d'un filtre, afin de garantir d'essence propre.

**Avertissement**

* Ne jamais remplir d'essence au-dessus du bord du réservoir d'essence.
* L'essence est inflammable. Le moto doit être éteint avant d'ouvrir le couvercle du réservoir d'essence. Remplissez l'essence dans un lieu bien ventilé.
* L'essence doit être filtrée quand vous remplissez l'essence. Il est interdit de fumer ou s'approcher d'une flamme nue en remplissant le réservoir d'essence.

**Attention**

* Seulement utilisez d'essence d'une qualité de 90 ou plus.



## Positions de manœuvre

Ce modèle est équipé d'un embrayage centrifuge automatique de type sec, à savoir un embrayage automatique, vitesse en continue et à prise constante. Si vous apercevez un décalage ou une séparation incomplète de la vitesse en continue de l'embrayage automatique, réparez-le dans un centre après-vente spécialisé ou dans un poste d'entretien professionnel.

Poignée de freinage avant: contrôle la vitesse de fonctionnement de la roue avant.

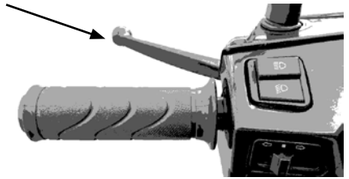

Poignée de freinage arrière: contrôle la vitesse de fonctionnement de la roue arrière

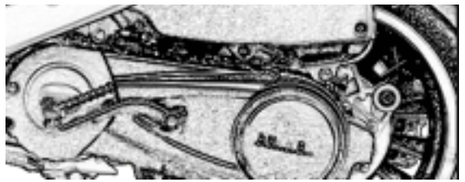

Embrayage automatique: contrôle automatique de l'engagement et du désengagement de l'embrayage basé sur la vitesse de fonctionnement du scooter.

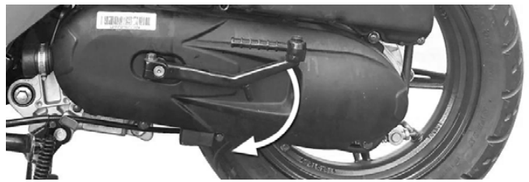

Démarreur électrique: utilisé pour démarrage au pied du scooter.

## Charge du scooter

La capacité maximale de charge doit être respectée.  Sinon, la sécurité et la stabilité du scooter peuvent être affectées.
* Les articles mis dans l'espace de rangement arrière doivent être fixés.
* Il est interdit d'accrocher des choses au volant.
* La charge du porte-bagage arrière ne peut pas excéder 5 kg.
* La charge maximale des scooters est 150 kg et la charge maximale des cyclomoteur est 75 kg.

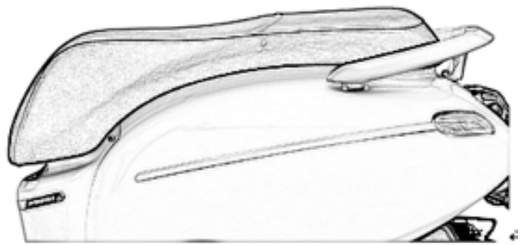

## Outils livrés avec le scooter

Les outils de maintien et de service standards sont délivrés avec le scooter.

8x10 Clef plate à deux entrées
Support de tournevis double pointe

## Contrôlez avant et après avoir roulé.

Afin de garantir une performance optimale du scooter, effectuez des services et des entretiens réguliers en contrôlant, réglant et nettoyant le scooter avant, pendant et après l'usage.
1.  Après le nettoyage du scooter, faites tourner le moteur et faites tourner au ralenti pour quelques minutes.
2.  Contrôlez s'il n'y a pas de fuites d'essence/d'huile ou de gaz.
3.  Contrôlez s'il n'y a pas de connexions desserrées.
Différentes phases d'entretien et de service doivent être effectuées basées sur le compteur kilométrage et la performance du scooter.

***Phase 1 Service et Entretien: Compteur kilométrage affiche 1.000 km~2.000 km:*** le service et l'entretien comprennent des lubrifications et des fixations.
***Phase 2 Service et Entretien: Compteur kilométrage affiche 3.000 km~6.000 km***: le service et l'entretien comprennent des contrôles et des réglages.
***Phase 3 Service et Entretien: Compteur kilométrage affiche 6.000 km~10.000 km***: le service et l'entretien comprennent un désassemblage, une inspection de désassemblage et enlever des dangers cachés.

Avant le démarrage du scooter, suivez les instructions suivantes pour contrôler le scooter afin de garantir la performance du scooter et votre sécurité de conduite.

* Tournez la serrure de contact pour vérifier le bon fonctionnement des indicateurs des instruments.

* Contrôlez la jauge à carburant pour vérifier le niveau d'essence.

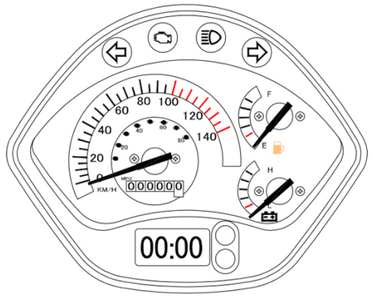

## Contrôles avant de prendre la route

Ouvrez le couvercle du réservoir d'essence et ajoutez de l'essence en fonction de votre voyage à parcourir.

Nivelez le scooter et contrôlez sur la jauge d'huile si le niveau d'huile se situe entre les repères minimum et maximum.

Contrôlez la flexibilité et la stabilité du volant.

Contrôlez la flexibilité de la poignée de l'accélérateur. Si cela n'est pas le cas, nettoyez l'accélérateur ou changez le câble en acier.

Contrôlez l'engagement et le désengagement de l'embrayage.

Contrôlez la connexion de l'accumulateur.

Contrôlez la pression d'air du pneu avant et l'usure de l'encadrement du pneu.

Contrôlez la pression d'air du pneu arrière et l'usure de l'encadrement du pneu.

Contrôlez les freins si vous remarquez une course à vide plus de 10-20 mm au levier du guidon avant.

Contrôlez les freins si vous remarquez une course à vide plus de 10-20 mm au levier du guidon arrière.

Contrôlez si la phare, les indicateurs de direction et les indicateurs fonctionnent bien.

Contrôlez le feu arrière et les feux de freinage.



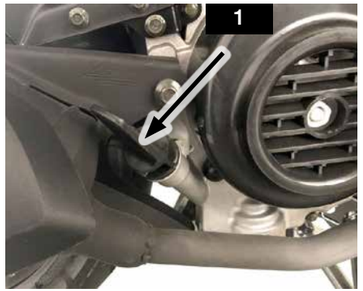

## Contrôler le niveau d'huile

**Attention**
Controller l'huile quand le moteur est refroidi, peut fausser les résultats de la quantité d'huile. Pour éviter des dommages au moteur, ne jamais excéder le niveau maximal ou laisser baisser sous le niveau minimal

**Note**
Assurez-vous que le scooter est reposé sur un terrain plat. Même une inclination minimale peut fausser les résultats.

- Arrêtez le moteur réchauffé, attendez environ 5 minutes et tenez le scooter debout.
- Etayez le scooter avec la béquille centrale.
- Eteignez le moteur et enlevez le bouchon de remplissage d'huile (1) sur la partie droite en bas du carter.
- Nettoyez avec un chiffon propre le bouchon de remplissage d'huile entre les zones MIN-MAX.

**Attention**
Contrôlez le niveau d'huile en insérant le bouchon de remplissage d'huile, ne pas serrer! Sinon, le résultat peut être faussé et peut engendrer des dommages au moteur.

- Le niveau d'huile doit être entre les repères minimum et le maximum.
- Serrez le bouchon de remplissage d'huile à la main.
Le cas échéant, remplissez l'huile moteur SAE 15W/40 jusqu'au niveau maximum indiqué par le repère MAX.

- Si vous changez l'huile, ouvrez le vis du trou d'huile (2), égouttez toute l'huile et resserrez le vis (2). Remplissez l'huile jusqu'au niveau maximum indiqué par le repère MAX.
- Serrez le bouchon de remplissage d'huile (1).

## Opération du démarrage au pied.

Le démarrage au pied du scooter se fait selon les instructions suivantes:

1. Tournez la serrure de contact pour vérifier le bon fonctionnement des indicateurs des instruments.
2. Tenez la poignée de freinage avant pour éviter que le scooter glisse.
3. Poussez vers le sol le démarreur électrique jusqu'à son limite et repliez le démarreur électrique à temps. Le démarreur électrique doit être replié à temps après le démarrage du scooter.
4. Tournez la poignée accélération avec votre main droit pour ajouter une quantité adéquate d'essence pour mettre en marche le scooter. Le moto peut démarrer seulement après une période de réchauffement.

## Opération du démarrage électrique

Le temps de démarrage électrique ne peut pas excéder 5 secondes. Chaque intervalle entre deux démarrages électriques ne peut pas être inférieure à 10 secondes. Si trois fois de suite, vous essayez de démarrer le moteur sans succès, veuillez faire contrôler le scooter.

1. D'abord, insérez la clé contact dans l'interrupteur de serrure de contact et tournez jusqu'à la position «◯».
2. Tenez la poignée de freinage arrière, appuyez le bouton de démarrage électrique et passez au démarrage électrique. .
3. Ou tenez la poignée de freinage arrière, appuyez le bouton de démarrage électrique et passez au démarrage électrique.
4. Appuyez le bouton du démarrage électrique avec votre pouce droit et tournez la poignée d'accélération avec votre main droit pour ajouter une quantité adéquate d'essence.

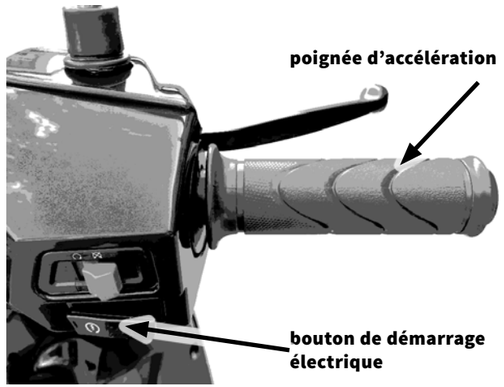

## Opération du comodo gauche

1. Quand vous conduisez la nuit et vous devez voir plus clairement au loin, tournez l'interrupteur des feux vers la position «≡D» et la feu de route est mise en marche.
2. Quand vous conduisez la nuit et vous passez un autre véhicule, tournez l'interrupteur des feux vers la position «≡D» et la feu de conduite est mise en marche. Ainsi vous garantissez votre sécurité et la sécurité des autres usagers de la route.
3. Quand vous dépassez un véhicule ou quand vous voulez alerter des piétons, utilisez votre klaxon en appuyant le bouton «».
4. Quand vous tournez à gauche, tournez l'interrupteur de l'indicateur de direction gauche vers la position «⇦» et l'indicateur gauche est activé.
5. Quand vous tournez à droit, tournez l'interrupteur de l'indicateur de direction gauche vers la position «⇨» et l'indicateur droit est activé.

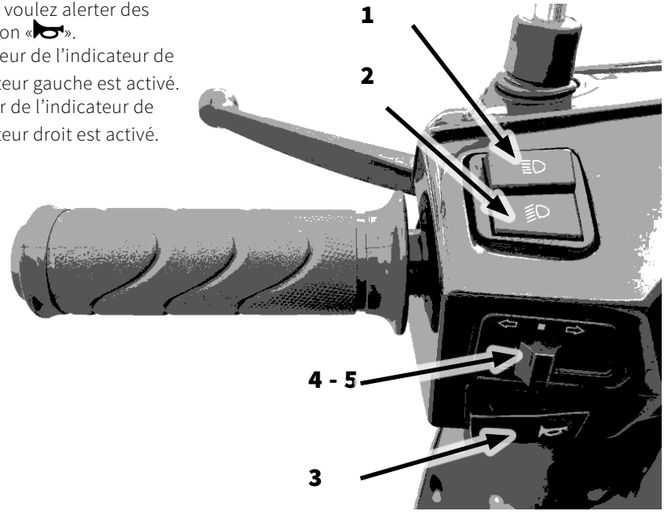




## Comodo droit

1. Interrupteur des feux de détresse:
2. Interrupteur du démarreur électrique:
   Quand le scooter doit démarrer de manière électrique, appuyez le bouton «».
3. Moteur est allumé“”
   Moteur est éteint“”
4. Poignée de l'accélérateur: Pour contrôler le débit d'essence du carburateur.

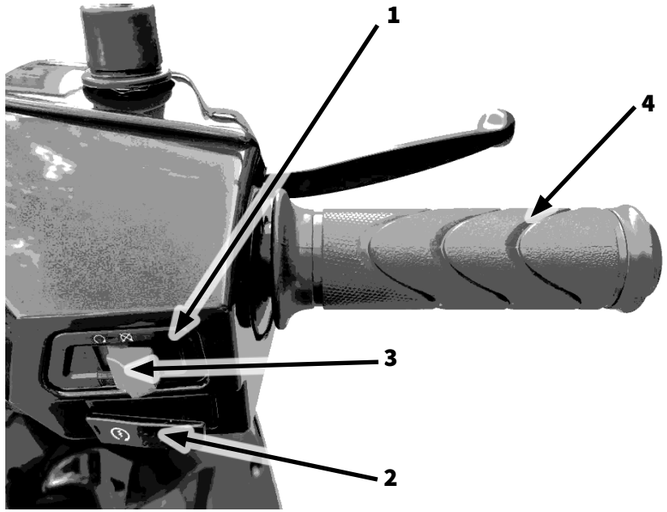

## Stationnement du scooter

Quand le scooter doit être stationné pour une période courte, garez le dans un endroit sûr. Veuillez prêter attention aux points suivantes en stationnant le scooter:

Allumez l'indicateur de direction droite pour alerter les véhicules et piétons autour de vous.

Tenez la poignée de freinage arrière pour diminuer la vitesse de la roue arrière.

Tenez simultanément la poignée de freinage avant pour limiter la vitesse de la roue avant.

Tournez la serrure de contact vers la position «» pour couper le système de contact et arrêter le scooter.

Après avoir stationné le scooter, repliez la béquille latérale comme montré dans l'image. La roue avant du scooter doit être dirigée dans le sens de la montée pour éviter que le scooter glisse.

Repliez la béquille centrale. Simultanément, la roue avant du scooter doit être dirigée dans le sens de la montée pour éviter que le scooter glisse.

Tournez la serrure de contact vers la position «» pour éviter le vol du scooter.

**Attention**
Apres avoir stationné le scooter, le serrure de blocage de la direction doit être fermé et la clé de contact doit être enlevée pour prévenir du vol.

Béquille latérale

Béquille centrale

MOOOF NV
RIJKSWEG 440
8710 WIELSBEKE
BELGIQUE
www.neco.be

mooof
enjoy your ride now